CKN-XHE2i

7.1÷14.2

SMARTPack²

Autonome Klimaanlage
CKN-XHE2i: umschaltbare Wärmepumpe
Luftgekühlte Verflüssigung
Roof Top
Leistungen von 20 bis 45 kW

Kontrolltastatur standardmäßig geliefert:
Die wichtigsten Funktionen sind:
- Gerät EIN/AUS
- Anzeige der wichtigsten Geräteinformationen
- Tages-/Wochenprogrammierung
- Temperatursollwertänderung
- Feuchtigkeitssollwertänderung
- manuelle oder automatische Umschaltung Sommer/Winter

Beteiligte Geräte auf su www.eurovent-certification.com

ErP-konform

SMARTPack² ist die innovative Baureihe autonomer FULL INVERTER Hochleistungsklimageräte. Sie ermöglichen die Aufbereitung, die Reinigung und die Erneuerung der Luft in kleinen und mittelgroßen Räumen, wie Geschäften, Bars, kleinen Restaurationsbetrieben, Tankstellen, Showräumen, Outlet Villages, Technikräumen und Produktionsstätten.
Die Geräte verwenden effiziente EC-plug-fan im Luftaufbereitungsbereich, Axialventilatoren mit DC-Brushless-Motor mit Kondensationssteuerung am Außenteil.

- **KOMPAKT:** kann einfach in verschiedenste architektonische Umfelder integriert werden.
- **REDUZIERTE BETRIEBSKOSTEN:** die außerordentlich hohe Effizienz für den Teillastbetrieb, das Free-Cooling-System, der Energierückgewinnung, die an den mit Fortluftableitung ausgestatteten Einheiten vorhanden ist, die elektronischen Filter mit geringem Druckverlust und die intelligente Verwaltung der Frischluft verringern den Energieverbrauch im jährlichen Betrieb drastisch
- **VIELSEITIG EINSETZBAR:** die breite Palette an Ausführungen und Optionen machen diese Einheit extrem flexibel und eignen sie für die verschiedensten Projektgegebenheiten.

Funktionalität und Merkmale

Wärmepumpe | Luftgekühlte Verflüss. | Außen installation | R-410A | Full Inverter DC | FREIE-KÜHLUNG | Thermodynamische Rückgewinnung | Electronically commutated Plug Fan | Elektronisches Expansionsventil | Constant Air Volume | Variable Air Volume

Abmeßungen und Freiräume

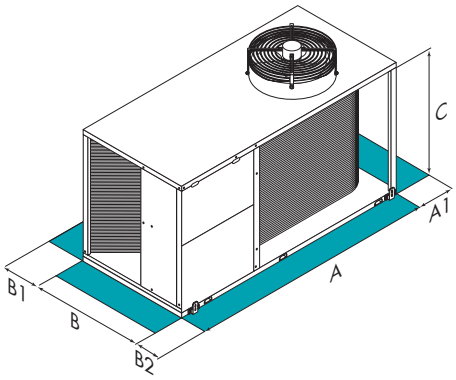

ACHTUNG!
Für einen einwandfreien Betrieb der Einheit ist es unumgänglich die Mindestabstände, die mit den grünen Bereichen angezeigt sind, einzuhalten.

GRÖSSEN – CKN-XHE2i			7.1	10.1	14.2
A - Länge		mm	2250	2250	2610
B - Tiefe		mm	1240	1310	1750
C - Höhe		mm	1210	1510	1660
A1		mm	1000	1000	1000
B1		mm	1000	1000	1000
B2		mm	1000	1000	1000
CAK/CBK	Betriebsgewicht	kg	464	576	818
CCK	Betriebsgewicht	kg	482	600	853

Die oben gemachten Angaben beziehen sich auf eine Standardeinheit für die angegebenen konstruktiven Konfigurationen. Für alle weiteren Konfigurationen siehe entsprechenden technischen Bericht.
CAK Konfiguration alles Umluft (CAK)
CBK Umluft und Frischluft (CBK)
CCK Konfiguration zu einziger freien Kühlung für vollständiges Umluft, Frischluft und Abluft

Ausführungen und Konfigurationen

KONSTRUKTIVE KONFIGURATION:

CAK Konfiguration zu einziger freien Kühlung für vollständiges Umluft

CBK Konfiguration zu einziger freien Kühlung für Frischluft

CCK Konfiguration zu einziger freien Kühlung für vollständiges Umluft, Frischluft und Abluft

Technische Daten

GRÖSSEN – CKN-XHE2i			7.1	10.1	14.2
Kälteleistung	(1)	kW	20,6	30,4	45,7
Sensible Leistung	(1)	kW	16,5	24,6	35,9
Leistungsaufnahme der Verdichter	(1)	kW	5,27	8,28	11,5
Kälteleistung (EN14511:2018)	(9)	kW	19,0	28,4	42,1
EER (EN14511:2018)	(9)	-	3,08	2,88	2,97
Heizleistung	(2)	kW	20,9	29,8	43,8
Leistungsaufnahme der Verdichter	(2)	kW	5,08	7,24	9,89
Heizleistung (EN14511:2018)	(10)	kW	20,5	29,1	43,1
COP (EN14511:2018)	(10)	-	3,26	3,25	3,28
Anzahl der Verdichter		Nr	1	1	2
Verdichtertyp	(7)	-	ROT	SCROLL	ROT
Schalldruckpegel	(6)	dB(A)	65	66	68
Anzahl der Luftausblasventilatoren		Nr	1	1	1
Ausblasluftmenge		l/s	1111	1667	2500
Modell der Luftausblasventilator	(3)	-		RAD EC BRUSHLEES	
Anzahl der Luftausblasventilatoren		Nr	1	1	1
Durchmesser der Lüfter		mm	450	500	560
Max. statischer Ausblas	(4)	Pa	380	680	510
Modell der Abluftventilator	(5)	-	RAD EC BRUSHLEES	RAD EC BRUSHLEES	RAD EC BRUSHLEES
Anzahl der Abluftventilatoren	(5)	Nr	1	1	1
Ventilatoren im Aussenteil		-	AX DC BRUSHLESS	AX DC BRUSHLESS	AX DC BRUSHLESS
Standard-Spannungsversorgung		V	400/3/50+N	400/3/50+N	400/3/50+N
Richtlinie ErP (Energy Related Products)					
SEER - DURCHSCHNITTLICHE Klimaverhältnisse	(8)	-	4,58	4,37	4,48
SCOP - DURCHSCHNITTLICHE Klimaverhältnisse	(8)	-	3,22	3,20	3,27

Das Produkt entspricht der Europäischen Richtlinie ErP (Energy Related Products), die die Delegierte Verordnung (EU) Nr. 2016/2281 der Kommission enthält, auch bekannt als Ecodesign LOT21.

Die Leistungen beziehen sich auf einen Betrieb mit 30% Frischluft und Abluft; (konfiguration CCK)

(1) Raumluft 27°C T.K./ 19,5 °C F.K.; Verflüssigerluftansaug 35°C;
(2) Umgebungstemperatur 20°C TK. Außentemperatur 7°C TK/6°C FK;
(3) RAD = Radialventilator
(4) Zur Verfügung stehender Nettodruck um die Druckverluste im Ausblas und in der Saugung zu überwinden
(5) Konstruktive Konfiguration für Einlass von Außenluft mit Absauggebläse und Ausblas; (nur konfiguration CCK)
(6) Die Schalldaten beziehen sich auf Geräte im Volllastbetrieb bei Nennbedingungen. Die Schalldruckpegel beziehen sich auf eine Entfernung von 1 m von der Geräteoberfläche bei Betrieb unter Freifeldbedingungen und mit Kanalanschluss.Verfügbare Pressung 50 Pa. (Norm UNI EN ISO 9614-2)
(7) SCROLL = Scrollverdichter
ROT = Drehkolbenrotationsverdichter
(8) Daten berechnet nach EN 14825:2016
(9) Leistung im vollen Umlauf gemäß EN 14511-2018, Raumlufttemperatur 27°C D.B./19°CW.B.; Außentemperatur 35°C. EER gemäß EN 14511-2018,
(10) Leistung im vollen Umlauf gemäß EN 14511-2018, Raumlufttemperatur 20°C; Außentemperatur 7°CD.B./6°CW.B.. COP gemäß EN 14511-2018

(10) Potenza in tutto ricircolo secondo EN 14511-2018, temperatura aria interna 20°C; temperatura esterna 7°CD.B./6°CW.B.. COP secondo EN 14511-2018,

Zubehör

FCE Enthalpiegeregelte freie Kühlung
PAQC Fühler der Luftqualität zur Überwachung des CO2-Gehaltes
PAQCV Fühler der Luftqualität zur Überwachung des CO2- und VOC-Gehaltes
SER Manuelle Frischluftklappe (Ausführung CBK)
SERM Frischluftklappe mit Motor on/off (Ausführung CBK)
SERMD Modulierende Frischluftklappe mit Motor (Ausführung CBK)
PCOS Konstante Luftmenge im Ausblas
PVAR Variabler Luftdurchfluss
GC01 Kondensation Gas-Heizung-Modul mit modulierende Regelung von 35kW
GC08 Kondensation Gas-Heizung-Modul mit modulierende Regelung von 44kW
GC09 Kondensation Gas-Heizung-Modul mit modulierende Regelung von 65kW
GC10 Kondensation Gas-Heizung-Modul mit modulierende Regelung von 82kW
PGFC Schutzgitter für Lamellenregister
FES Elektronische Filter
PSAF Differenzdruckwächter luftseitig verschmutzte Filter
CHW2 2 Rohrreihen Heizregister
3WVM Proportionales 3-Wege-Ventil
EH09 Elektrische Heizwiderstände mit 4,5 kW
EH10 Elektrische Heizwiderstände mit 6 kW
EH12 Elektrische Heizwiderstände mit 9 kW
EH15 Elektrische Heizwiderstände mit 13.5 kW
EH17 Elektrische Heizwiderstände mit 18 kW
EH20 Elektrische Heizwiderstände mit 24 kW
CPHG Heißgas-Nachheizregister
HSE3 Dampfbefeuchter mit Eintauch-Elektroden von 3 kg/h
HSE5 Dampfbefeuchter mit Eintauch-Elektroden von 5 kg/h
HSE8 Dampfbefeuchter mit Eintauch-Elektroden von 8 kg/h
MOB Serielle Schnittstelle RS485 mit Modbus-Protokoll
PM Phasenüberwachung
PFCP Kondensatoren zur Blindstromkompensation (cos phi > 0.9)
✔ **AMRX** Gummischwingungsdämpfer

Symbollegende und Hinweis

✔ Lose beigelegtes Zubehör.
Zur Kompatibilität der einzelnen Zubehörteile untereinander siehe entsprechendes Technisches Datenblatt oder Internetseite im Bereich Systeme und Produkte

Die Daten enthaltenen in diesem Dokument sind unverbindlich und können vom Hersteller ohne Voranzeige geändert werden